SHEME OKEN IN VRAT

V1

objekt:	št. projekta:	datum:	merilo:	datum spremembe:	list št.:
DU PTUJ	PD-6/26	julij 2026	1:25		1

NOVA VRATNA ODPRTINA

1.-3. NADSTROPJE | SOBE oddelek C
1.-2. NADSTROPJE | PROSTOR ZA SESTRE

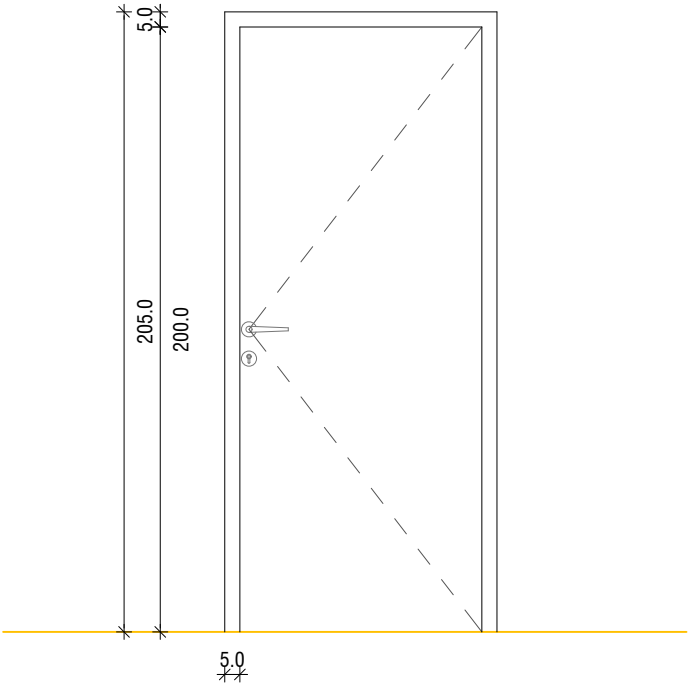

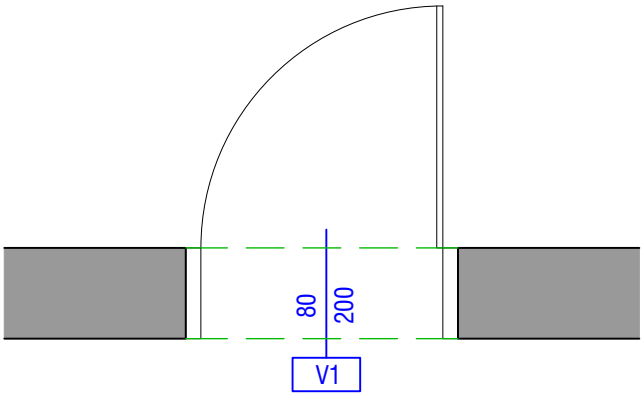

oznaka:	število:	zid.mera:	svetla mera:	posebnosti:
V1	12	90/205	80/200	
		vgradnja v opečno ali AB steno		
krilo:	podboj:	ključavnica:	kljuka:	
iverokal	kovinski	cilindrična	alu;	

MERE PREVERITI NA KONSTRUKCIJI!

SHEME OKEN IN VRAT

V1*

objekt:	št. projekta:	datum:	merilo:	datum spremembe:	list št.:
DU PTUJ	PD-6/26	julij 2026	1:25		2

NOVA VRATNA ODPRTINA

3. NADSTROPJE mansarda oddelek B | PROSTOR ZA SESTRE

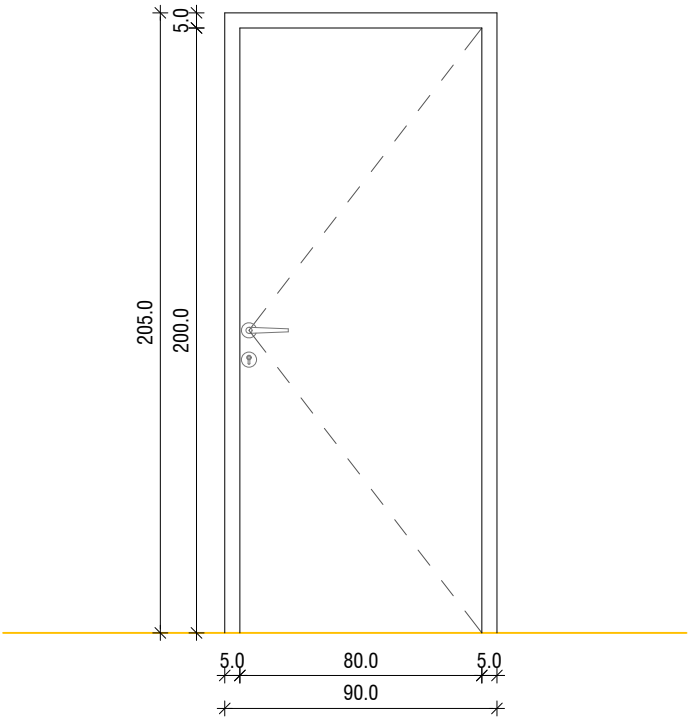

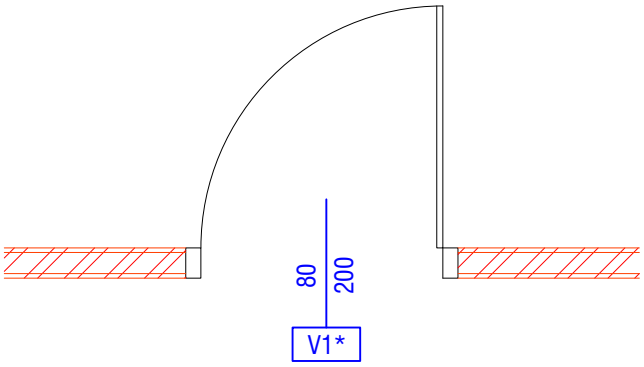

oznaka:	število:	zid.mera:	svetla mera:	posebnosti:
V1*	1	90/205	80/200	
		vgradnja v knauf steno		
krilo:	podboj:	ključavnica:	kljuka:	
iverokal	kovinski	cilindrična	alu;	

MERE PREVERITI NA KONSTRUKCIJI!

SHEME OKEN IN VRAT

V2

objekt:	št. projekta:	datum:	merilo:	datum spremembe:	list št.:
DU PTUJ	PD-6/26	julij 2026	1:25		3

NOVA VRATNA ODPRTINA

1. NADSTROPJE | NEGOVALNA KOPALNICA

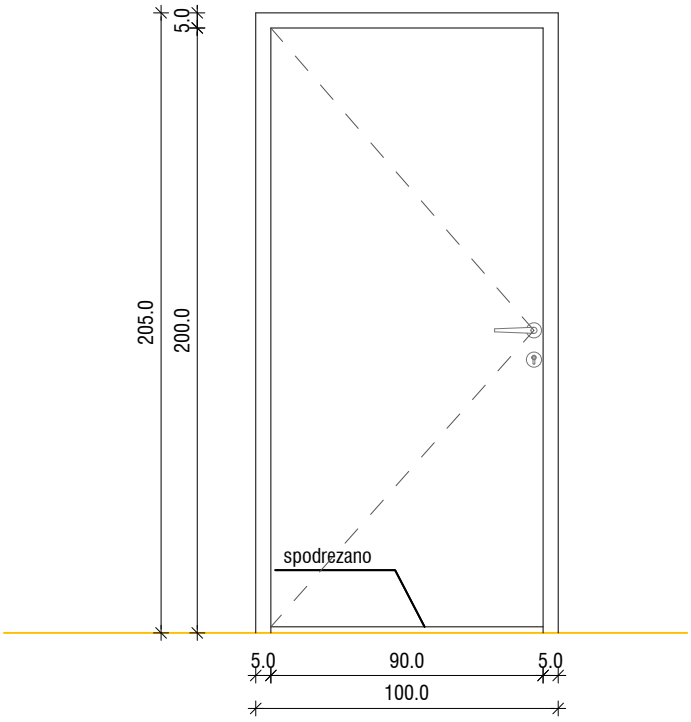

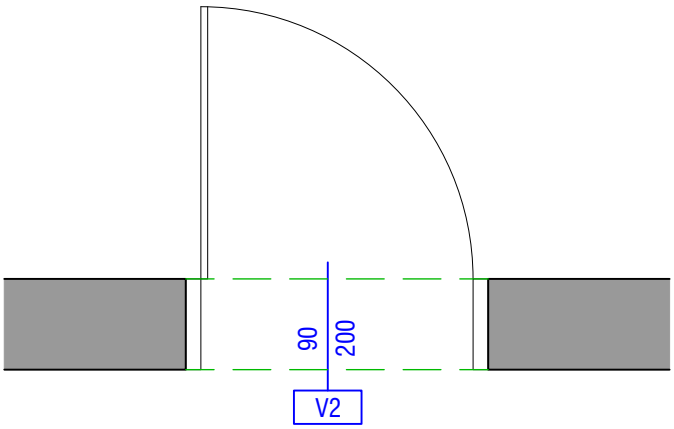

oznaka:	število:	zid.mera:	svetla mera:	posebnosti:
V2	1	100/205	90/200	spodrezana 2cm
		vgradnja v opečno ali AB steno		
krilo:	podboj:	ključavnica:	kljuka:	
iverokal	kovinski	cilindrična	alu;	

MERE PREVERITI NA KONSTRUKCIJI!

SHEME OKEN IN VRAT

V2*

objekt:	št. projekta:	datum:	merilo:	datum spremembe:	list št.:
DU PTUJ	PD-6/26	julij 2026	1:25		4

OBST. VRATNA ODPRTINA / OBST. PODBOJ / NOVO VRATNO KRILO

2. NADSTROPJE | OBST. NEGOVALNA KOPALNICA

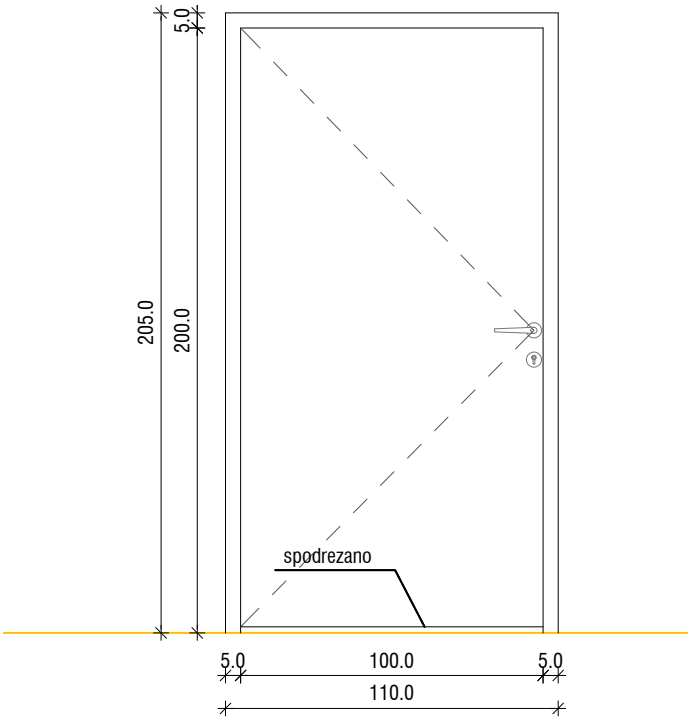

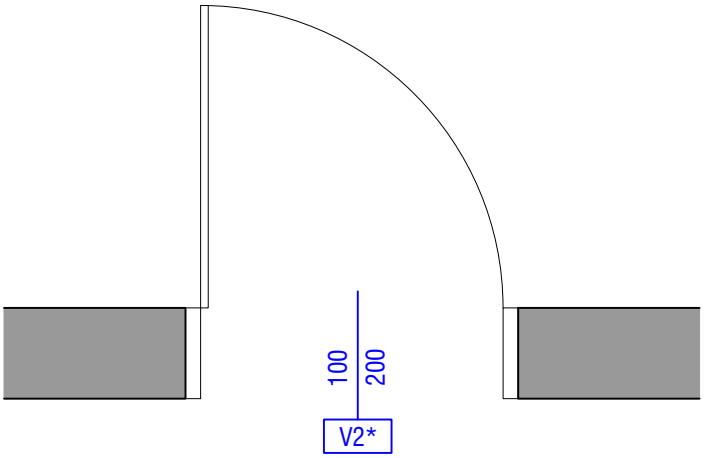

oznaka:	število:	zid.mera:	svetla mera:	posebnosti:
V2*	1	110/205	100/200	spodrezana 2cm
		vgradnja v opečno ali AB steno		
krilo:	podboj:	ključavnica:	kljuka:	
iverokal	obst. kovinski; se prebarva	cilindrična	alu;	

MERE PREVERITI NA KONSTRUKCIJI!

SHEME OKEN IN VRAT

V2**

objekt:	št. projekta:	datum:	merilo:	datum spremembe:	list št.:
DU PTUJ	PD-6/26	julij 2026	1:25		5

NOVA VRATNA ODPRTINA

3. NADSTROPJE mansarda oddelek B | NOVA NEGOVALNA KOPALNICA

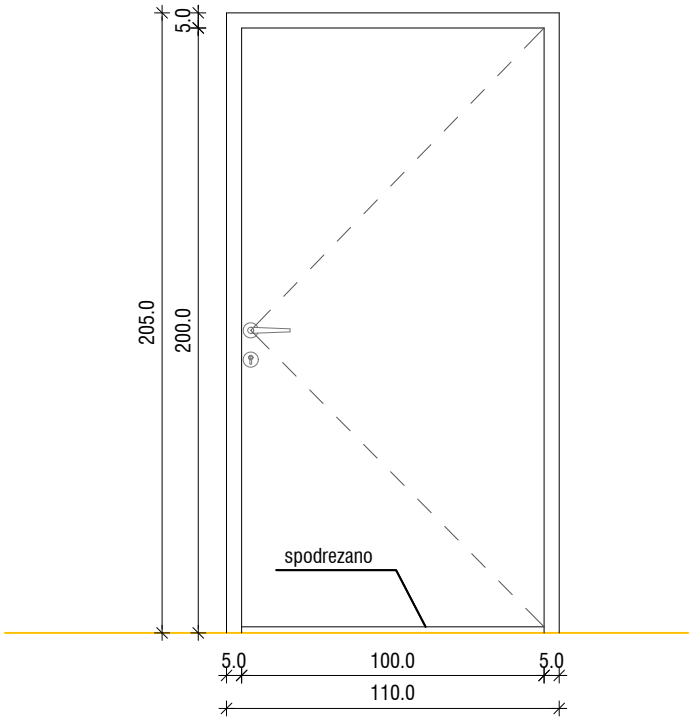

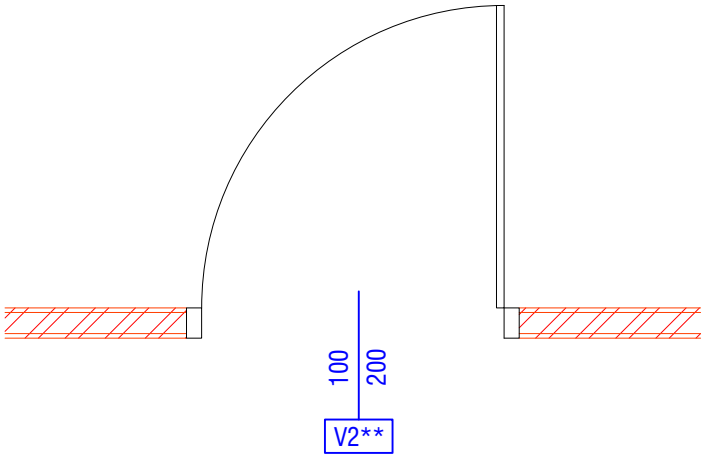

oznaka:	število:	zid.mera:	svetla mera:	posebnosti:
V2**	1	110/205	100/200	spodrezana 2cm
		vgradnja v knauf steno		
krilo:	podboj:	ključavnica:	kljuka:	
iverokal	kovinski	cilindrična	alu;	

MERE PREVERITI NA KONSTRUKCIJI!

SHEME OKEN IN VRAT

V3

objekt:	št. projekta:	datum:	merilo:	datum spremembe:	list št.:
DU PTUJ	PD-6/26	julij 2026	1:25		6

OBST. VRATNA ODPRTINA / OBST. PODBOJ / NOVO VRATNO KRILO

1.-3. NADSTROPJE | KOPALNICA V SOBI

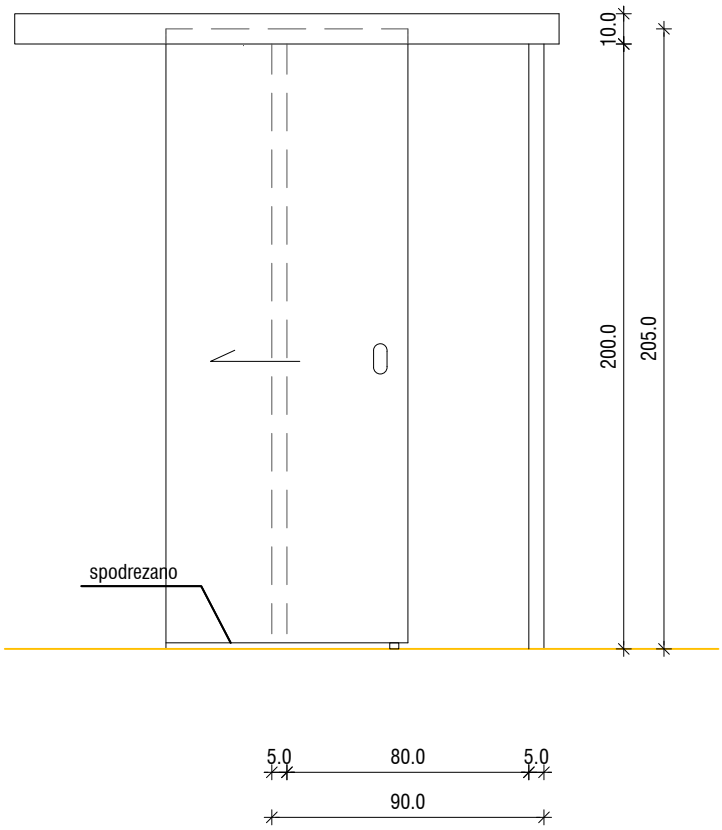

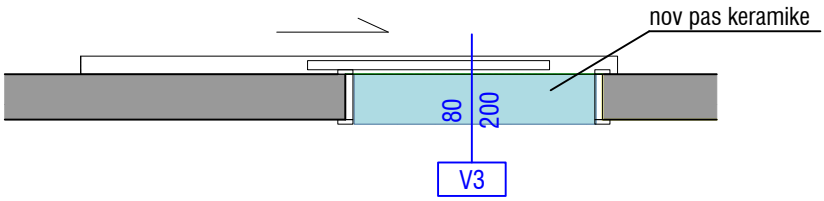

oznaka:	število:	zid.mera:	svetla mera:	posebnosti:
V3	40	90/205	80/200	drsna, s 'stolperjem', spodrezana 2cm
		vgradnja v opečno ali AB steno		
krilo:	podboj:	ključavnica:	kljuka:	
iverokal polnilo	obst. kovinski; se prebarva	/	tipska, pogreznjena	

MERE PREVERITI NA KONSTRUKCIJI!

SHEME OKEN IN VRAT

V3**

objekt:	št. projekta:	datum:	merilo:	datum spremembe:	list št.:
DU PTUJ	PD-6/26	julij 2026	1:25		7

OBST. VRATNA ODPRTINA / OBST. PODBOJ / NOVO VRATNO KRILO

3. NADSTROPJE mansarda oddelek C | KOPALNICA V SOBI

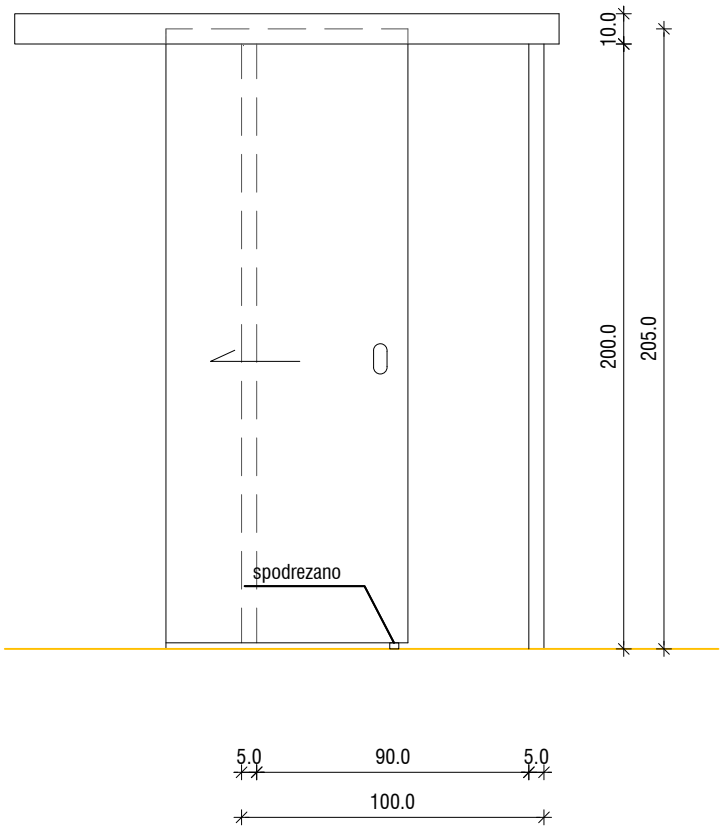

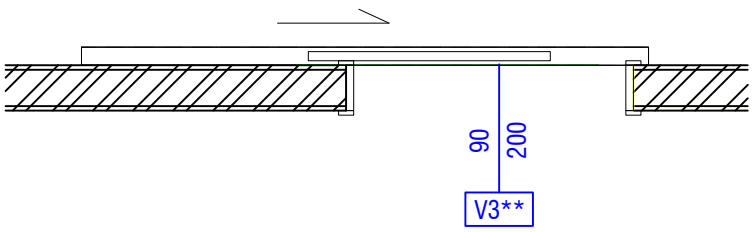

oznaka:	število:	zid.mera:	svetla mera:	posebnosti:
V3**	5	90/205	80/200	drsna, s 'stolperjem', spodrezana 2cm
		vgradnja v obst. knauf steno		
krilo:	podboj:	ključavnica:	kljuka:	
iverokal polnilo	obst. kovinski; se prebarva	/	tipska, pogreznjena	

MERE PREVERITI NA KONSTRUKCIJI!

SHEME OKEN IN VRAT

V4

objekt:	št. projekta:	datum:	merilo:	datum spremembe:	list št.:
DU PTUJ	PD-6/26	julij 2026	1:25		8

OBST. VRATNA ODPRTINA V MK STENI/ OBST. PODBOJ / NOVO VRATNO KRILO

1.-3. NADSTROPJE oddelek C | KOPALNICA V SOBI

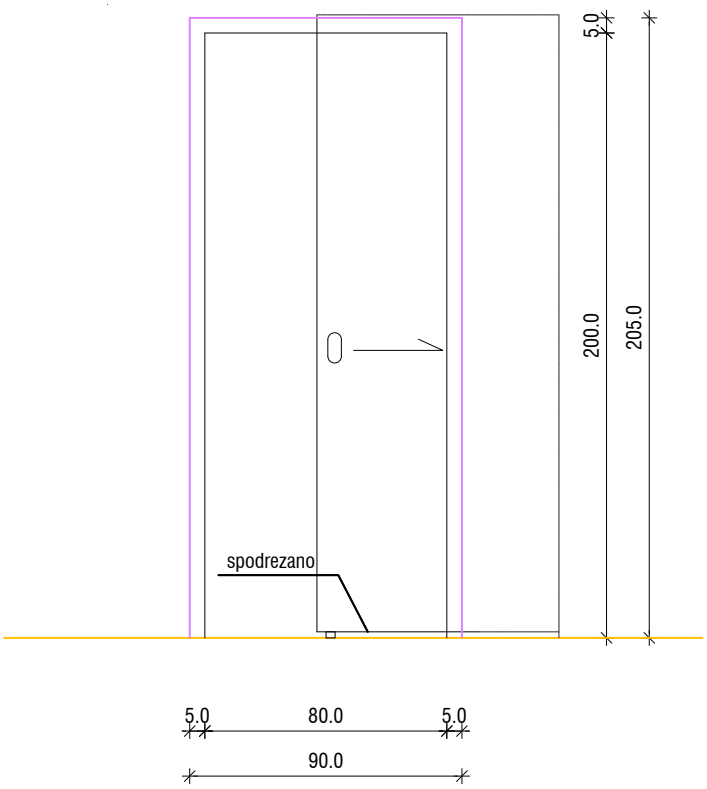

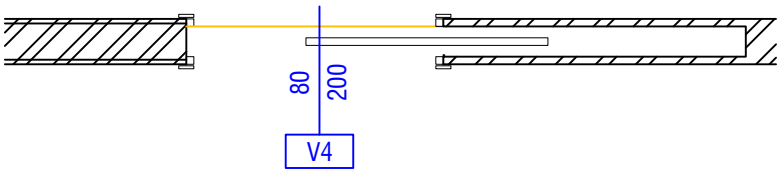

oznaka:	število:	zid.mera:	svetla mera:	posebnosti:
V4	10	90/205	80/200	drsna, s 'stolperjem'
		vgradnja v knauf steno		spodrezana 2cm
krilo:	podboj:	ključavnica:	kljuka:	
iverokal polnilo	obst. kovinski; se prebarva	/	tipska, pogreznjena	

MERE PREVERITI NA KONSTRUKCIJI!

SHEME OKEN IN VRAT

V5

objekt:	št. projekta:	datum:	merilo:	datum spremembe:	list št.:
DU PTUJ	PD-6/26	julij 2026	1:25		9

OBST. VRATNA ODPRTINA / OBST. PODBOJ / NOVO VRATNO KRILO

1.-3. NADSTROPJE oddelek C | KOPALNICA V SOBI

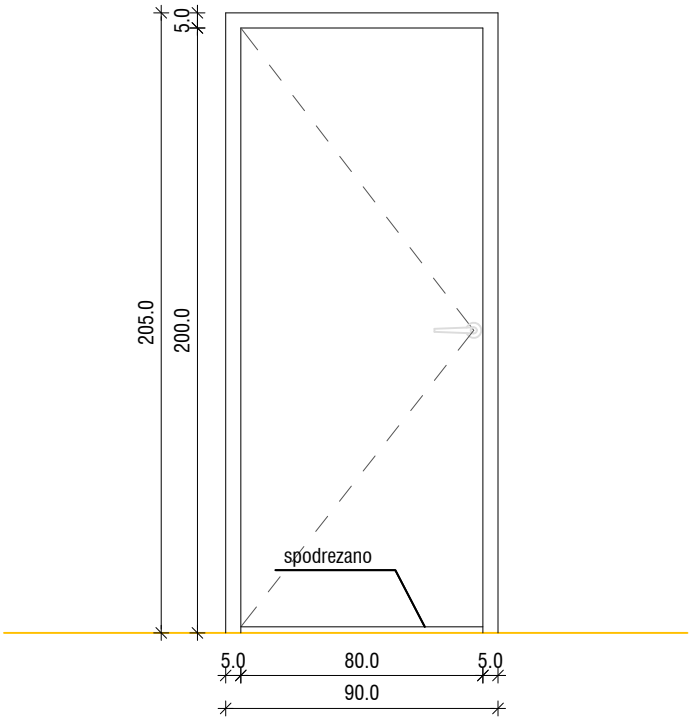

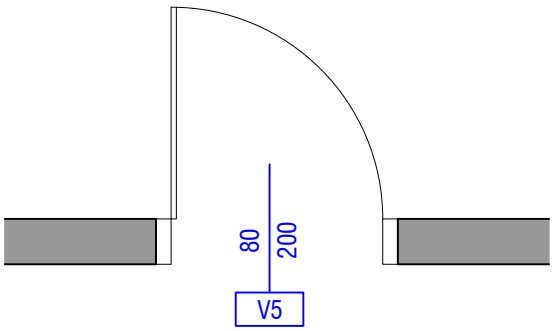

oznaka:	število:	zid.mera:	svetla mera:	posebnosti:
V5	10	90/205	80/200	
		vgradnja v opečno steno ali AB steno		
krilo:	podboj:	ključavnica:	kljuka:	
iverokal	obst. kovinski; se prebarva		alu	

MERE PREVERITI NA KONSTRUKCIJI!

SHEME OKEN IN VRAT

V6

objekt:	št. projekta:	datum:	merilo:	datum spremembe:	list št.:
DU PTUJ	PD-6/26	julij 2026	1:25		10

OBST. VRATNA ODPRTINA / OBST. PODBOJ / NOVO VRATNO KRILO

PRITLIČJE | SOBE
1.-3. NADSTROPJE | SOBE
1.-3. NADSTROPJE | SHRAMBA NASPROTI STOPNIŠČA

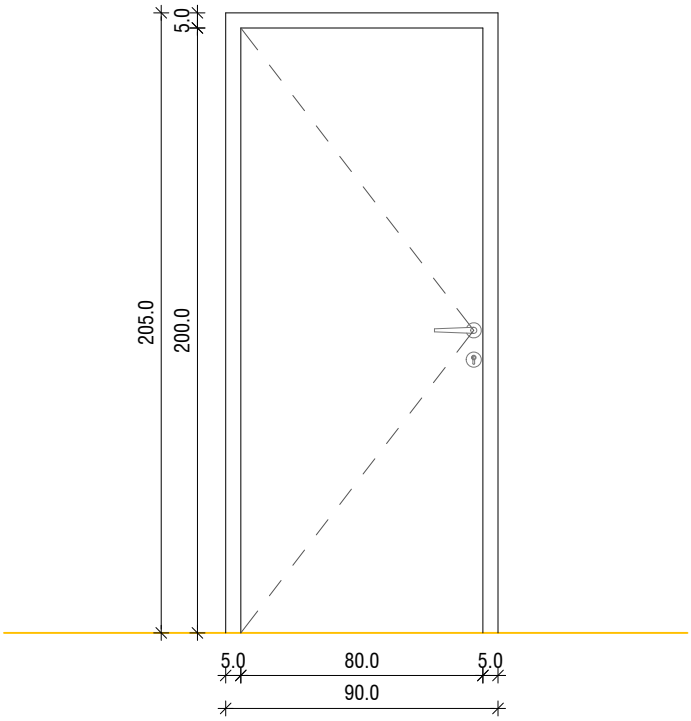

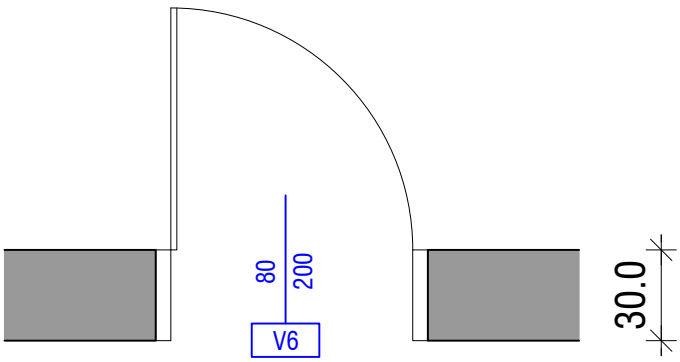

oznaka:	število:	zid.mera:	svetla mera:	posebnosti:
V6	55	90/205	80/200	
		vgradnja v opečno steno ali AB steno		
krilo:	podboj:	ključavnica:	kljuka:	
iverokal	obst. kovinski; se prebarva	cilindrična	alu	

MERE PREVERITI NA KONSTRUKCIJI!

SHEME OKEN IN VRAT

V6*

objekt:	št. projekta:	datum:	merilo:	datum spremembe:	list št.:
DU PTUJ	PD-6/26	julij 2026	1:25		11

OBST. VRATNA ODPRTINA / OBST. PODBOJ / NOVO VRATNO KRILO Z NADSVETLOBO

1.-2. NADSTROPJE | NOTRANJA VRATA V SOBAH

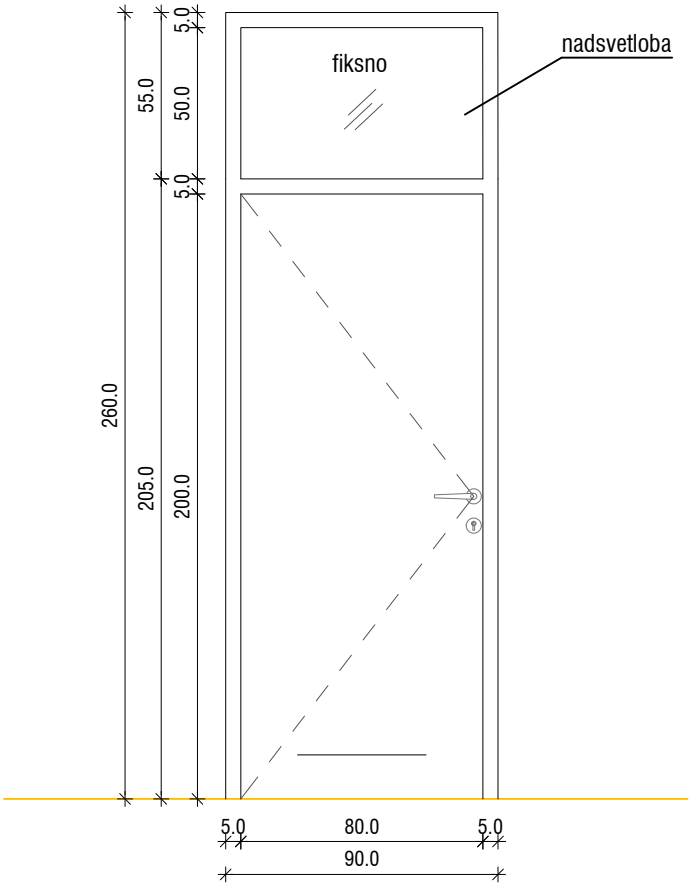

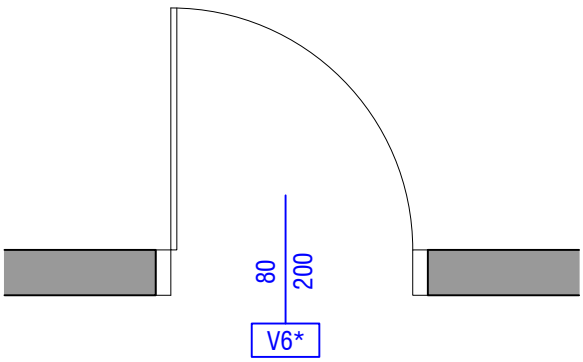

oznaka:	število:	zid.mera:	svetla mera:	posebnosti:
V6*	4	90/205	80/200	
		vgradnja v opečno steno ali AB steno		
krilo:	podboj:	ključavnica:	kljuka:	
iverokal	obst. kovinski; se prebarva	cilindrična	alu	

MERE PREVERITI NA KONSTRUKCIJI!

SHEME OKEN IN VRAT

V7

objekt:	št. projekta:	datum:	merilo:	datum spremembe:	list št.:
DU PTUJ	PD-6/26	julij 2026	1:25		12

OBST. VRATNA ODPRTINA / OBST. PODBOJ / NOVO VRATNO KRILO

PRITLIČJE | VRATA NASPROTI RECEPCIJE

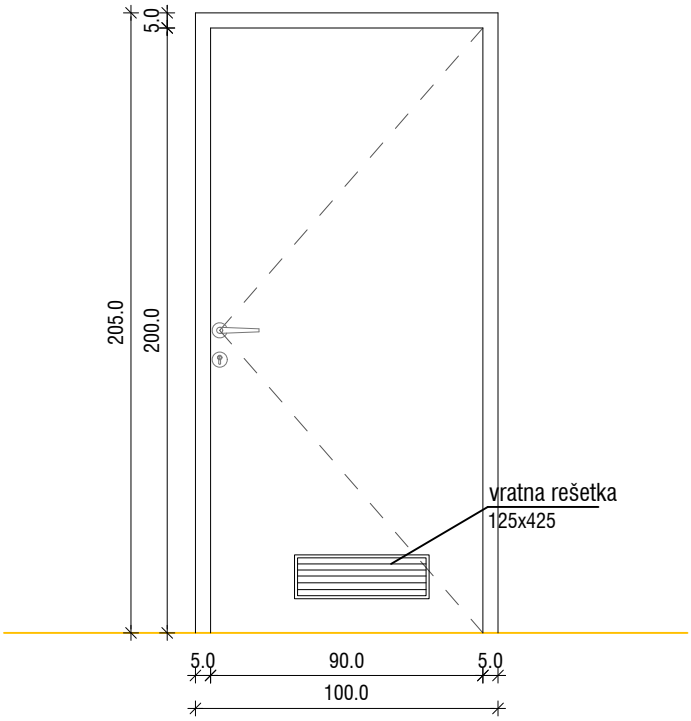

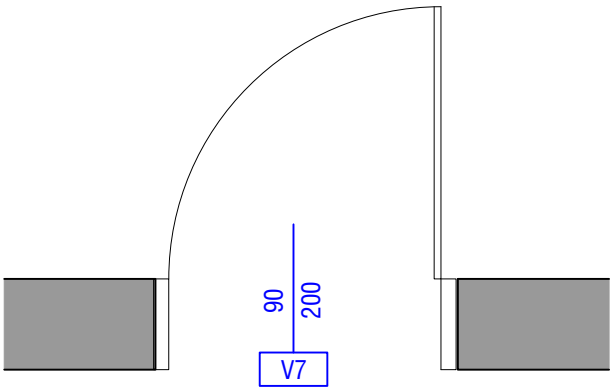

oznaka:	število:	zid.mera:	svetla mera:	posebnosti:
V7	1	100/205	90/200	vratna rešetka 125x425
		vgradnja v opečno steno ali AB steno		
krilo:	podboj:	ključavnica:	kljuka:	
iverokal	obst. kovinski; se prebarva	cilindrična	alu	

MERE PREVERITI NA KONSTRUKCIJI!

SHEME OKEN IN VRAT

V8

objekt:	št. projekta:	datum:	merilo:	datum spremembe:	list št.:
DU PTUJ	PD-6/26	julij 2026	1:25		13

3. NADSTROPJE mansarda | SOBA

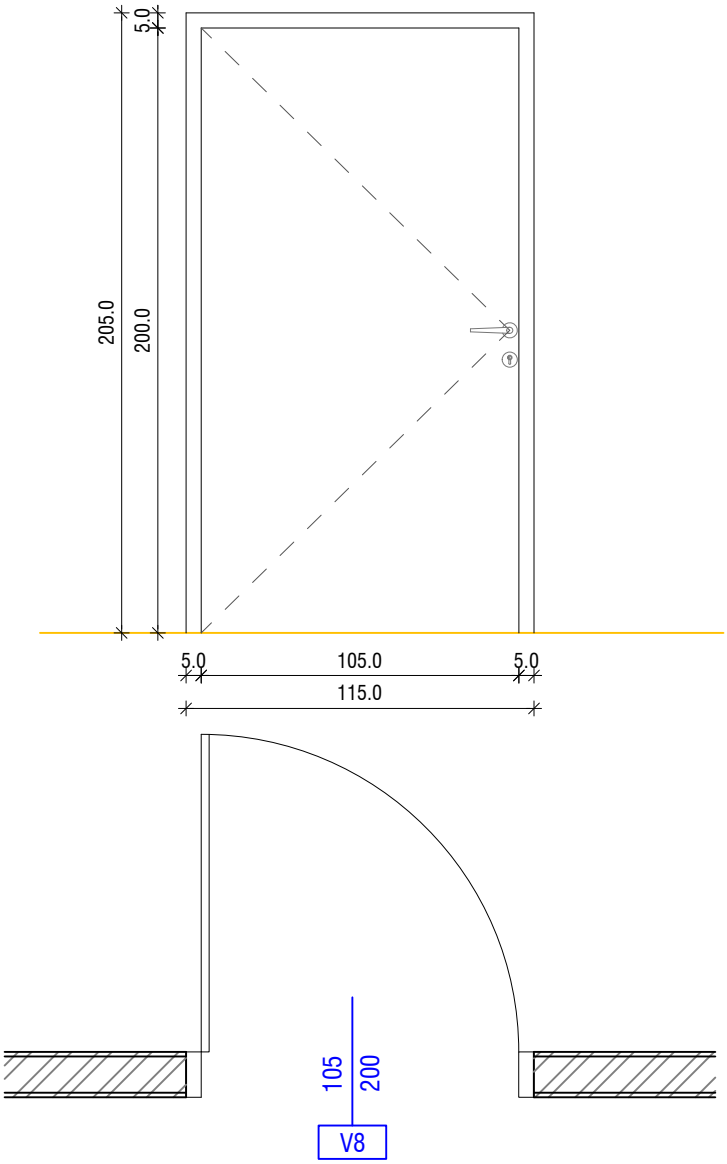

oznaka:	število:	zid.mera:	svetla mera:	posebnosti:
V8	5	115/205	105/200	
		vgradnja v obst. knauf steno		
krilo:	podboj:	ključavnica:	kljuka:	
iverokal	obst. kovinski; se prebarva	cilindrična	alu	

MERE PREVERITI NA KONSTRUKCIJI!

SHEME OKEN IN VRAT **01**

objekt:	št. projekta:	datum:	merilo:	list št.:
DU PTUJ	PD-6/26	julij 2026	1:25	15

01

1.-2. NADSTROPJE | SOBA ZA SESTRE

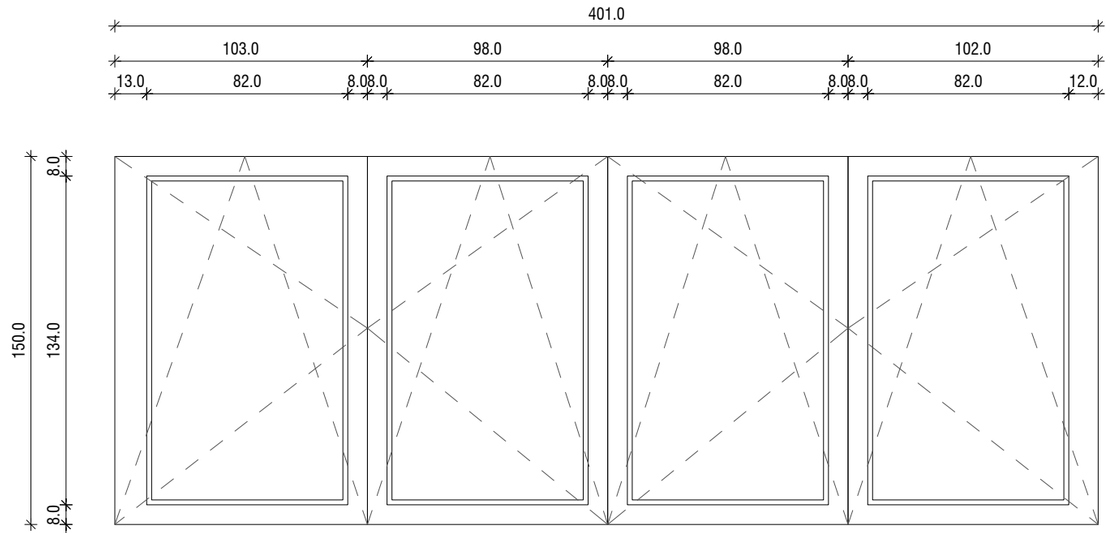

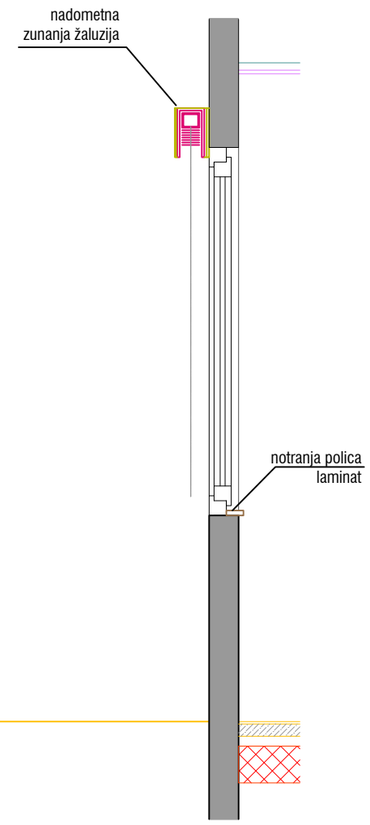

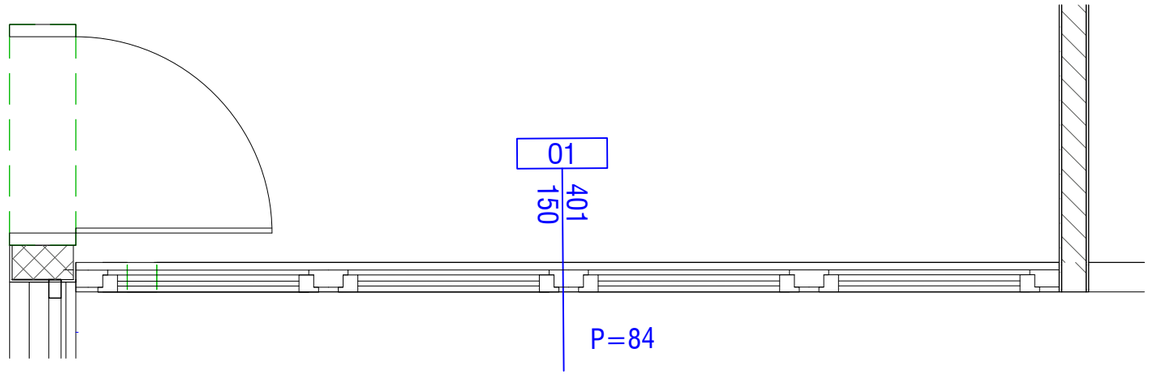

oznaka:	število:	zid.mera:	vgradnja:	posebnosti:
01	2	401/150	v obstoječo steno	notranja okenska polica iz laminata
okvir:	zasteklitev:	senčenje:	odpiranje:	
alu - bež kot obstoječe, RAL določi projektant	trojna zasteklitev U (okna)=1,0W/m²K	nadometne zunanje žaluzije	dvokrilno okno, odpiranje na nagib in okoli vertikalne osi	

MERE PREVERITI NA KONSTRUKCIJI!